# 女子個人戦

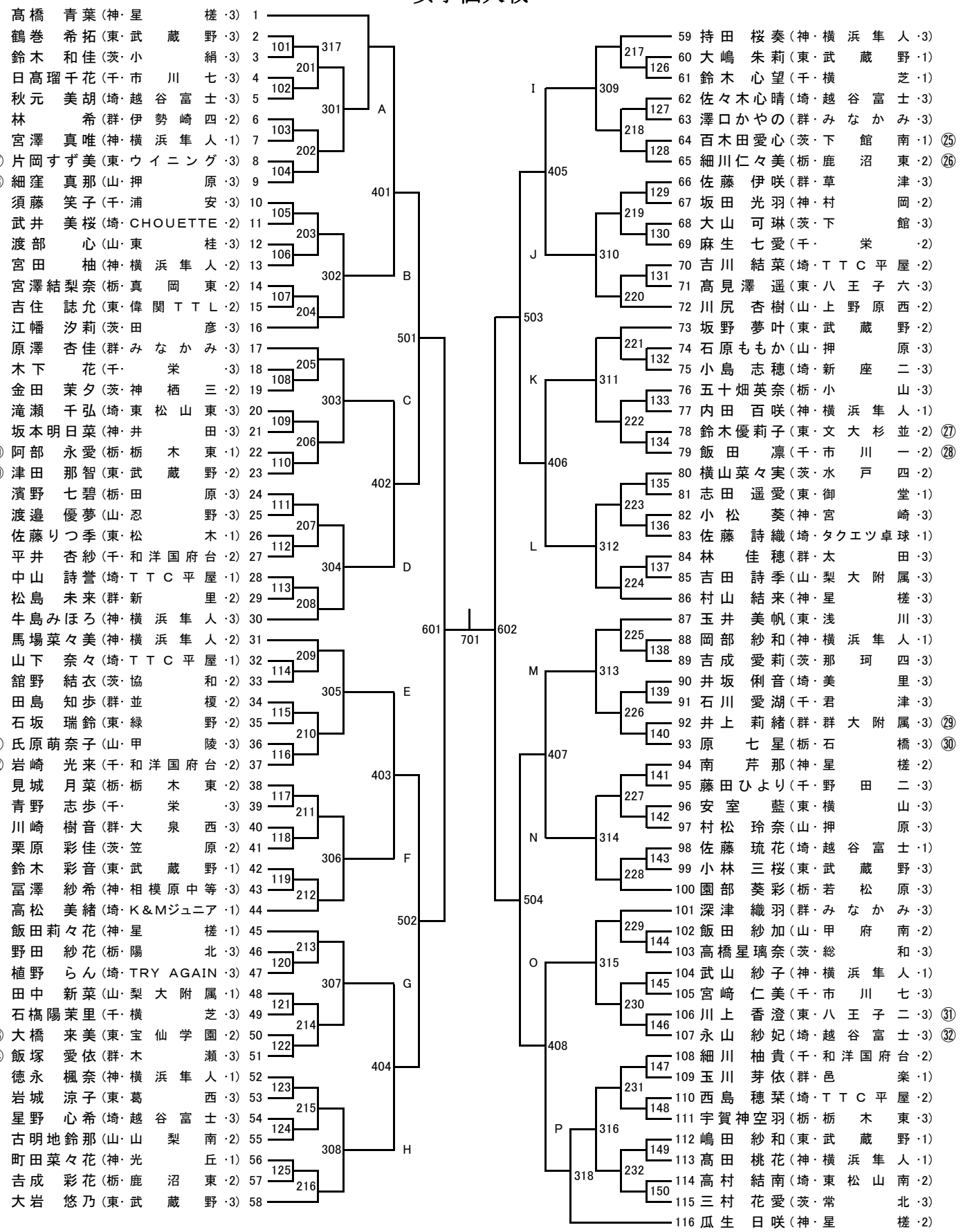


〇数字の選手は、その番号の台で、１試合目の審判に入ってください。