男子トーナメント

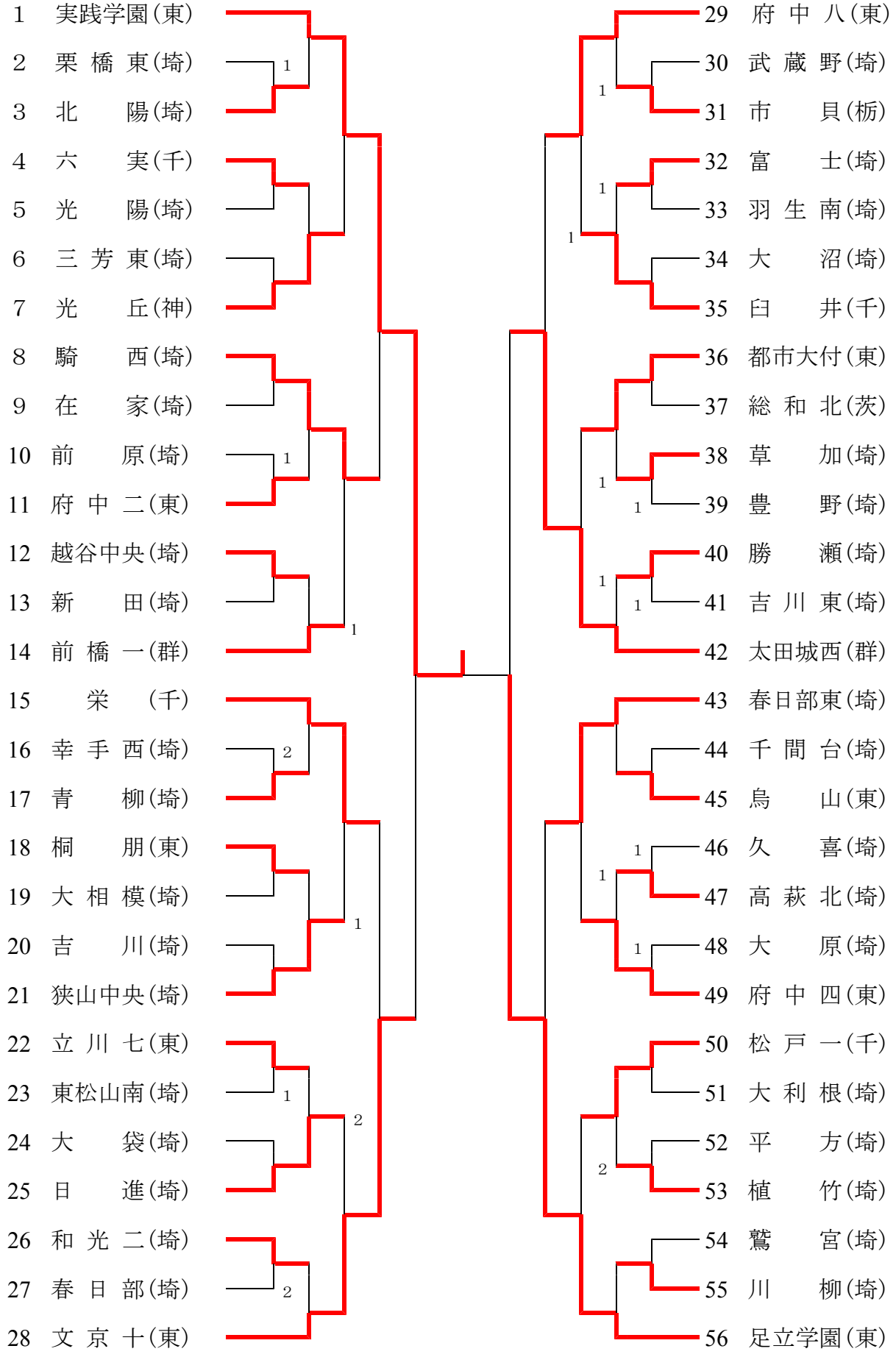
1 実践学園(東)
2 栗 橋 東(埼)
3 北 陽(埼)
4 六 実(千)
5 光 陽(埼)
6 三 芳 東(埼)
7 光 丘(神)
8 騎 西(埼)
9 在 家(埼)
10 前 原(埼)
11 府 中 二(東)
12 越谷中央(埼)
13 新 田(埼)
14 前 橋 一(群)
15 栄 (千)
16 幸 手 西(埼)
17 青 柳(埼)
18 桐 朋(東)
19 大 相 模(埼)
20 吉 川(埼)
21 狭山中央(埼)
22 立 川 七(東)
23 東松山南(埼)
24 大 袋(埼)
25 日 進(埼)
26 和 光 二(埼)
27 春 日 部(埼)
28 文 京 十(東)
29 府 中 八(東)
30 武 蔵 野(埼)
31 市 貝(栃)
32 富 士(埼)
33 羽 生 南(埼)
34 大 沼(埼)
35 臼 井(千)
36 都市大付(東)
37 総 和 北(茨)
38 草 加(埼)
39 豊 野(埼)
40 勝 瀬(埼)
41 吉 川 東(埼)
42 太田城西(群)
43 春日部東(埼)
44 千 間 台(埼)
45 烏 山(東)
46 久 喜(埼)
47 高 萩 北(埼)
48 大 原(埼)
49 府 中 四(東)
50 松 戸 一(千)
51 大 利 根(埼)
52 平 方(埼)
53 植 竹(埼)
54 鷲 宮(埼)
55 川 柳(埼)
56 足立学園(東)

女子トーナメント

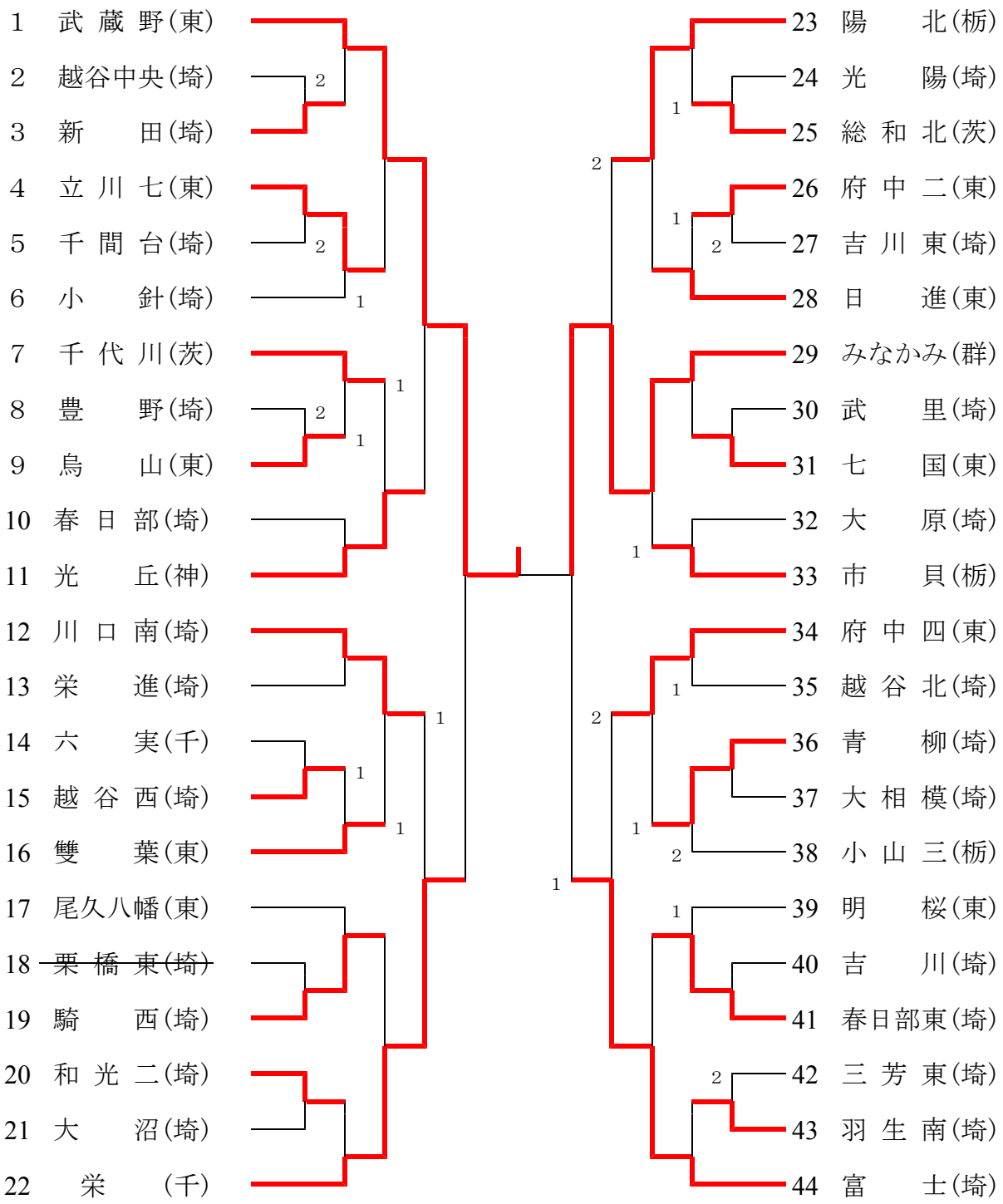
1 武 蔵 野(東)
2 越谷中央(埼)
3 新 田(埼)
4 立 川 七(東)
5 千 間 台(埼)
6 小 針(埼)
7 千 代 川(茨)
8 豊 野(埼)
9 烏 山(東)
10 春 日 部(埼)
11 光 丘(神)
12 川 口 南(埼)
13 栄 進(埼)
14 六 実(千)
15 越 谷 西(埼)
16 雙 葉(東)
17 尾久八幡(東)
18 ~~栗 橋 東(埼)~~
19 騎 西(埼)
20 和 光 二(埼)
21 大 沼(埼)
22 栄 (千)
23 陽 北(栃)
24 光 陽(埼)
25 総 和 北(茨)
26 府 中 二(東)
27 吉 川 東(埼)
28 日 進(東)
29 みなかみ(群)
30 武 里(埼)
31 七 国(東)
32 大 原(埼)
33 市 貝(栃)
34 府 中 四(東)
35 越 谷 北(埼)
36 青 柳(埼)
37 大 相 模(埼)
38 小 山 三(栃)
39 明 桜(東)
40 吉 川(埼)
41 春日部東(埼)
42 三 芳 東(埼)
43 羽 生 南(埼)
44 富 士(埼)