２年女子シングルス（1）

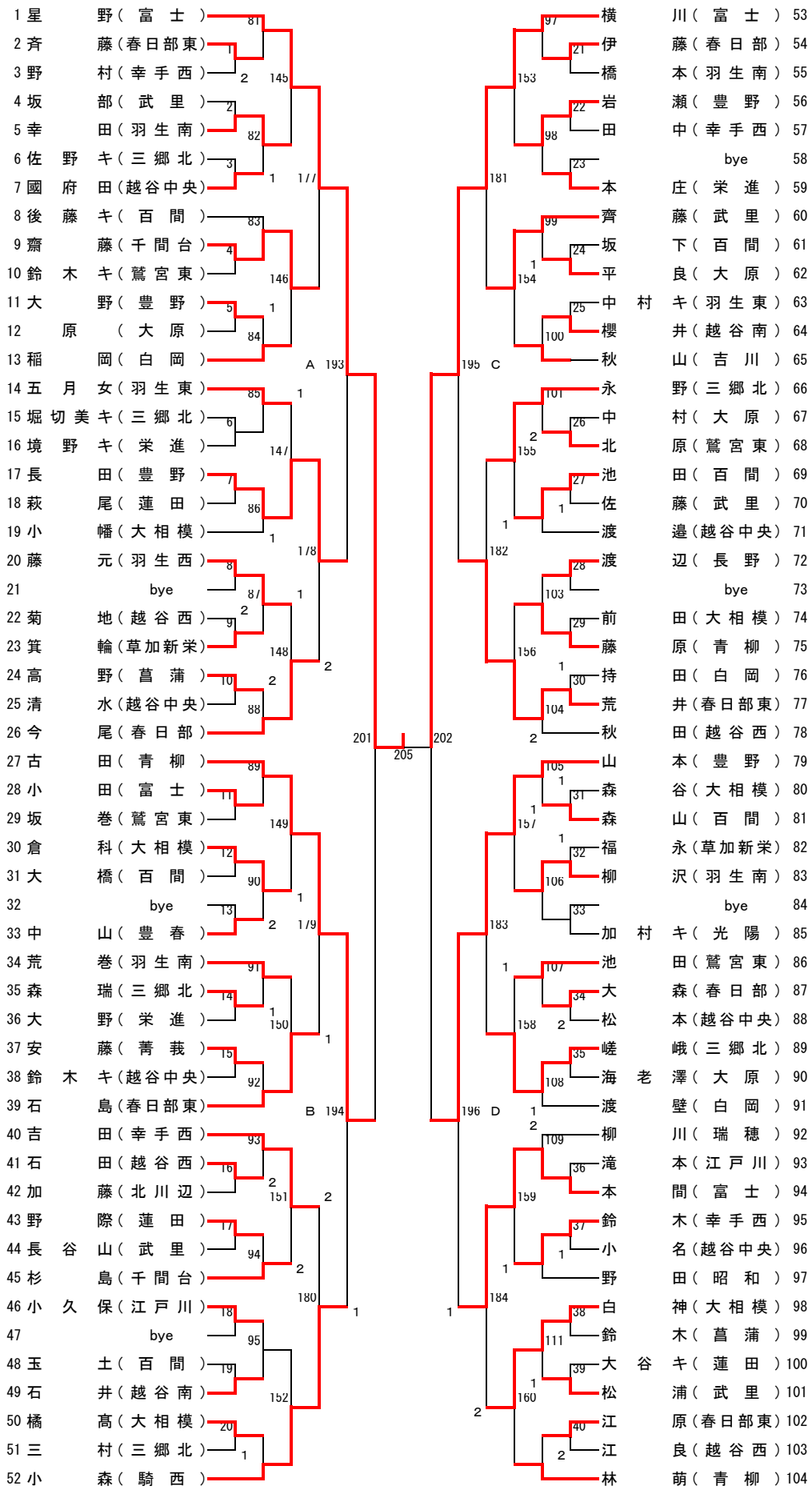
1 星野（富士）
2 斉藤（春日部東）
3 野村（幸手西）
4 坂部（武里）
5 幸田（羽生南）
6 佐野キ（三郷北）
7 國府田（越谷中央）
8 後藤キ（百間）
9 齋藤（千間台）
10 鈴木キ（鷲宮東）
11 大野（豊野）
12 原（大原）
13 稲岡（白岡）
14 五月女（羽生東）
15 堀切美キ（三郷北）
16 境野キ（栄進）
17 長田（豊野）
18 萩尾（蓮田）
19 小幡（大相模）
20 藤元（羽生西）
21 bye
22 菊地（越谷西）
23 箕輪（草加新栄）
24 高野（菖蒲）
25 清水（越谷中央）
26 今尾（春日部）
27 古田（青柳）
28 小田（富士）
29 坂巻（鷲宮東）
30 倉科（大相模）
31 大橋（百間）
32 bye
33 中山（豊春）
34 荒巻（羽生南）
35 森瑞（三郷北）
36 大野（栄進）
37 安藤（菁莪）
38 鈴木キ（越谷中央）
39 石島（春日部東）
40 吉田（幸手西）
41 石田（越谷西）
42 加藤（北川辺）
43 野際（蓮田）
44 長谷山（武里）
45 杉島（千間台）
46 小久保（江戸川）
47 bye
48 玉土（百間）
49 石井（越谷南）
50 橘髙（大相模）
51 三村（三郷北）
52 小森（騎西）
A 193
B 194
201
205
202
195 C
196 D
53 横川（富士）
54 伊藤（春日部）
55 橋本（羽生南）
56 岩瀬（豊野）
57 田中（幸手西）
58 bye
59 本庄（栄進）
60 齊藤（武里）
61 坂下（百間）
62 平良（大原）
63 中村キ（羽生東）
64 櫻井（越谷南）
65 秋山（吉川）
66 永野（三郷北）
67 中村（大原）
68 北原（鷲宮東）
69 池田（百間）
70 佐藤（武里）
71 渡邉（越谷中央）
72 渡辺（長野）
73 bye
74 前田（大相模）
75 藤原（青柳）
76 持田（白岡）
77 荒井（春日部東）
78 秋田（越谷西）
79 山本（豊野）
80 森谷（大相模）
81 森山（百間）
82 福永（草加新栄）
83 柳沢（羽生南）
84 bye
85 加村キ（光陽）
86 池田（鷲宮東）
87 大森（春日部）
88 松本（越谷中央）
89 嵯峨（三郷北）
90 海老澤（大原）
91 渡壁（白岡）
92 柳川（瑞穂）
93 滝本（江戸川）
94 本間（富士）
95 鈴木（幸手西）
96 小名（越谷中央）
97 野田（昭和）
98 白神（大相模）
99 鈴木（菖蒲）
100 大谷キ（蓮田）
101 松浦（武里）
102 江原（春日部東）
103 江良（越谷西）
104 林萌（青柳）

２年女子シングルス（2）

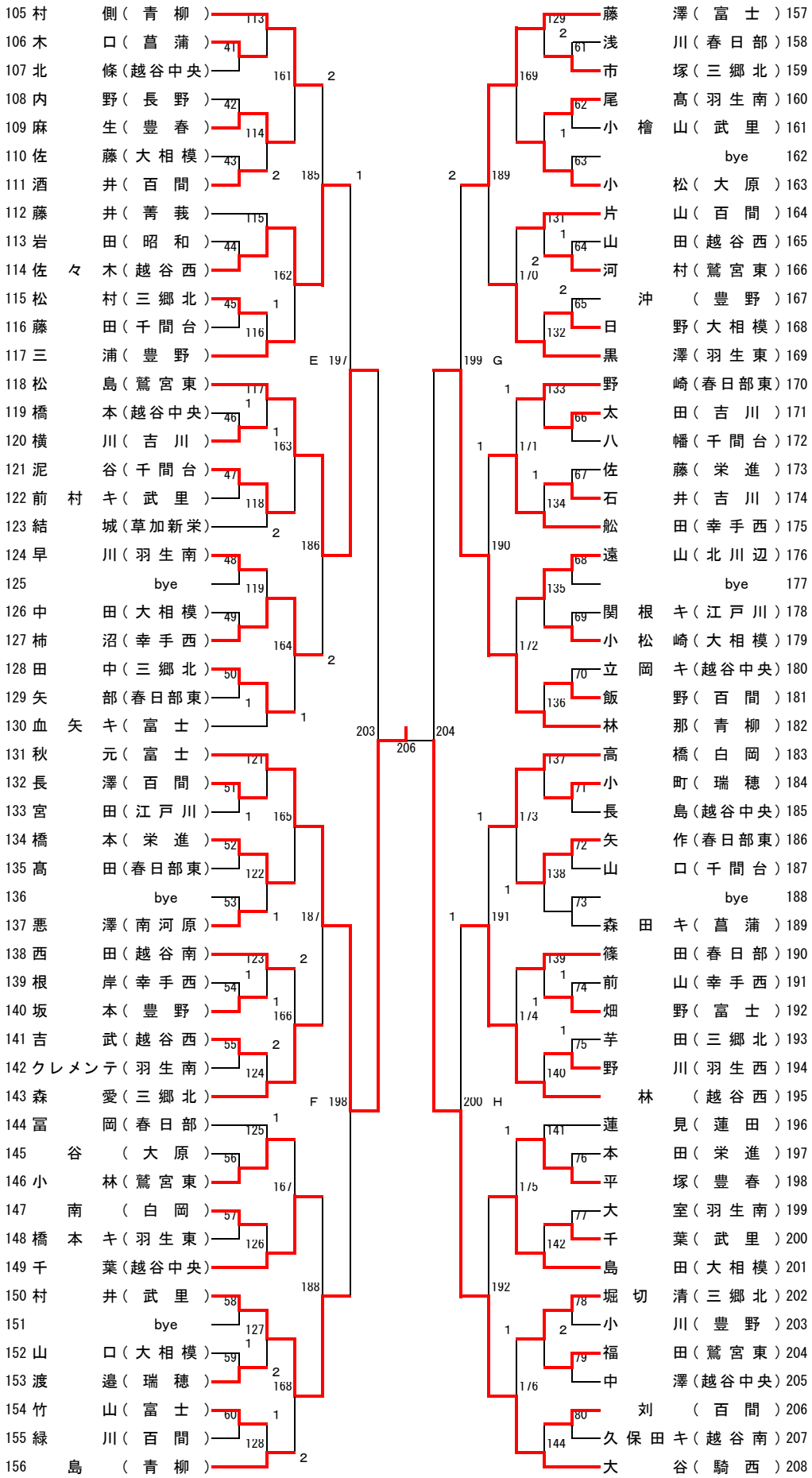
105 村　側（青柳）
106 木　口（菖蒲）
107 北　條（越谷中央）
108 内　野（長野）
109 麻　生（豊春）
110 佐　藤（大相模）
111 酒　井（百間）
112 藤　井（菁莪）
113 岩　田（昭和）
114 佐々木（越谷西）
115 松　村（三郷北）
116 藤　田（千間台）
117 三　浦（豊野）
118 松　島（鷲宮東）
119 橋　本（越谷中央）
120 横　川（吉川）
121 泥　谷（千間台）
122 前村キ（武里）
123 結　城（草加新栄）
124 早　川（羽生南）
125 bye
126 中　田（大相模）
127 柿　沼（幸手西）
128 田　中（三郷北）
129 矢　部（春日部東）
130 血矢キ（富士）
131 秋　元（富士）
132 長　澤（百間）
133 宮　田（江戸川）
134 橋　本（栄進）
135 髙　田（春日部東）
136 bye
137 悪　澤（南河原）
138 西　田（越谷南）
139 根　岸（幸手西）
140 坂　本（豊野）
141 吉　武（越谷西）
142 クレメンテ（羽生南）
143 森　愛（三郷北）
144 冨　岡（春日部）
145 谷（大原）
146 小　林（鷲宮東）
147 南（白岡）
148 橋本キ（羽生東）
149 千　葉（越谷中央）
150 村　井（武里）
151 bye
152 山　口（大相模）
153 渡　邉（瑞穂）
154 竹　山（富士）
155 緑　川（百間）
156 島（青柳）
E 197
F 198
203
206
204
199 G
200 H
藤　澤（富士）157
浅　川（春日部）158
市　塚（三郷北）159
尾　髙（羽生南）160
小檜山（武里）161
bye 162
小　松（大原）163
片　山（百間）164
山　田（越谷西）165
河　村（鷲宮東）166
沖（豊野）167
日　野（大相模）168
黒　澤（羽生東）169
野　崎（春日部東）170
太　田（吉川）171
八　幡（千間台）172
佐　藤（栄進）173
石　井（吉川）174
舩　田（幸手西）175
遠　山（北川辺）176
bye 177
関根キ（江戸川）178
小松崎（大相模）179
立岡キ（越谷中央）180
飯　野（百間）181
林　那（青柳）182
高　橋（白岡）183
小　町（瑞穂）184
長　島（越谷中央）185
矢　作（春日部東）186
山　口（千間台）187
bye 188
森田キ（菖蒲）189
篠　田（春日部）190
前　山（幸手西）191
畑　野（富士）192
芋　田（三郷北）193
野　川（羽生西）194
林（越谷西）195
蓮　見（蓮田）196
本　田（栄進）197
平　塚（豊春）198
大　室（羽生南）199
千　葉（武里）200
島　田（大相模）201
堀切清（三郷北）202
小　川（豊野）203
福　田（鷲宮東）204
中　澤（越谷中央）205
刘（百間）206
久保田キ（越谷南）207
大　谷（騎西）208